| 型号 | P3S-G09A213ET |
|---|---|
| 料号 | 10710010A00015 |

| 电机规格 | |
|---|---|
| 额定功率(W) | 850 |
| 额定电压(V) | 220 |
| 额定转矩(Nm) | 5.39 |
| 最大转矩(Nm) | 13.5 |
| 额定电流(Arms) | 5.72 |
| 最大电流(Arms) | 13.89 |
| 额定转速(rpm) | 1500 |
| 最大转速(rpm) | 3000 |
| 频率(Hz) | 125 |
| 转动惯量( $x10^{-4}kg.m^2$) | 14.56 |
| 线电阻(Ω) | 1.120±5% |
| 线电感(mH) | 7.965±20% |
| LQ | 4.385±20% |
| LD | 3.58±20% |
| 线反电势(V/1000rpm) | 62.73±8% |
| 转矩常数(Nm/Arms) | 0.941 |
| 电气时间常数(ms) | 6.682 |
| 极对数 | 5 |
| 绝缘等级 | Ins F |
| 防护等级 | IP 67 |
| 重量(kg) | 7.6 |
| 单体包装重量(kg) | 8.5 |
| 集合包装数量(Pcs) | N/A |
| 集合包装重量(kg) | N/A |
| 制动器(保持型) | |
| 制动器额定电压(V) | DC24 |
| 制动器保持扭矩(Nm) | 16 |
| 制动器额定功率(W) | 24 |
| 制动器额定电阻(Ω) | 24±7% |
| 编码器规格 | |
| 类型 | 光编 |
| 单圈分辨率 | 23bit |
| 多圈计数容量 | 16bit |

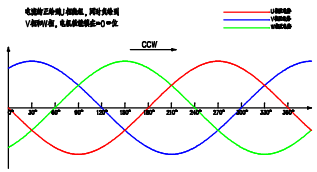


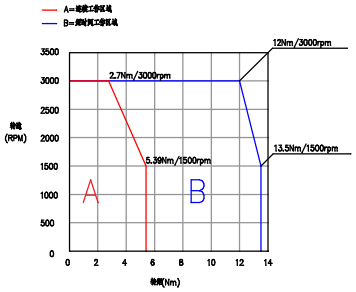


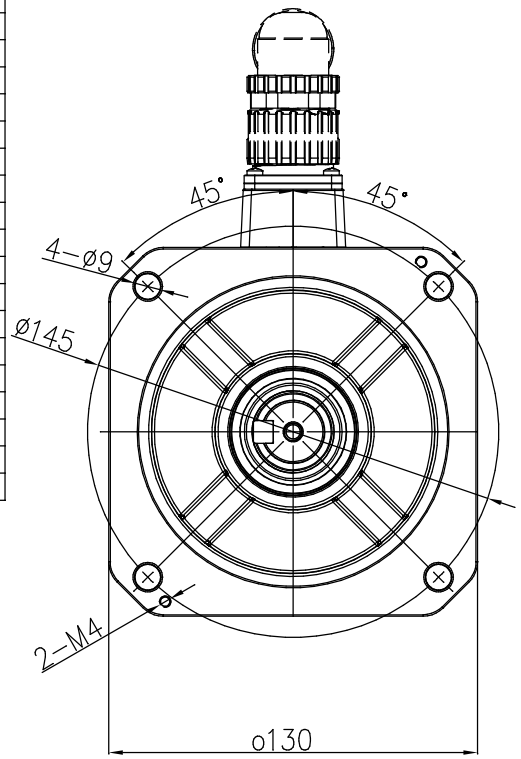


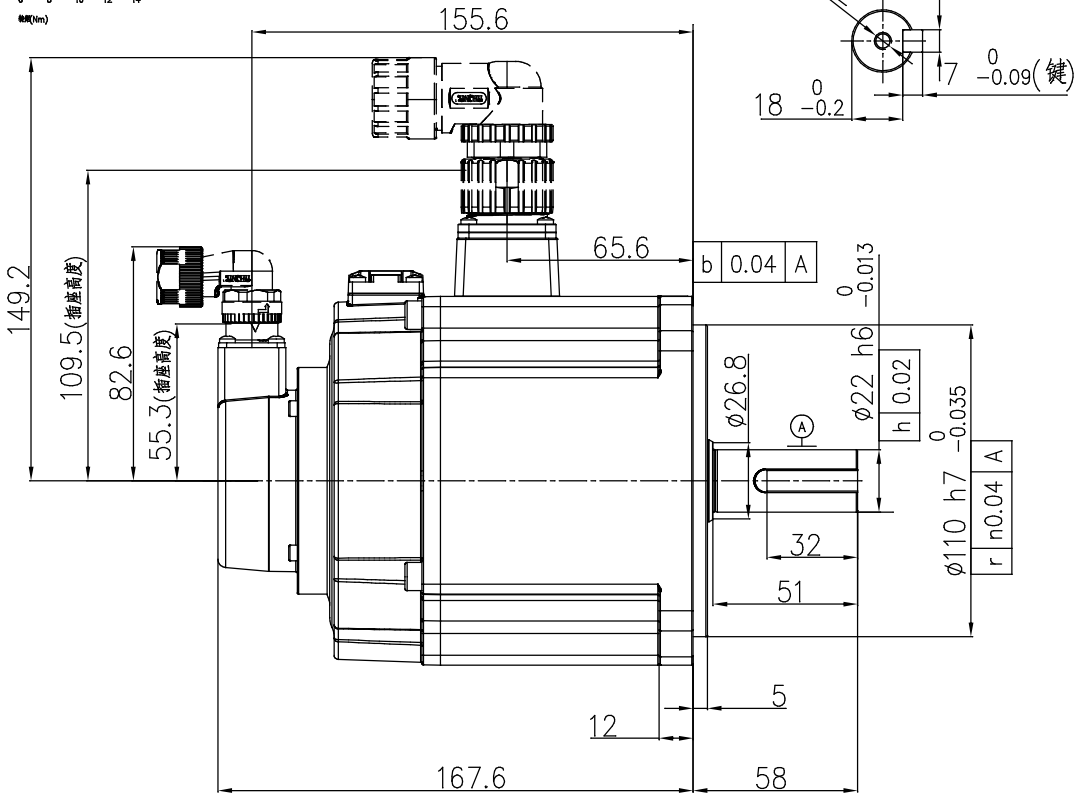


零件代号

值(通)用件登记

描图

描校

旧底图总号

底图总号

签字

日期

| 动力连接器定义 | | |
|---|---|---|
| | A | U |
| | B | V |
| | C | W |
| | D | PE |
| | 1 | 制动器端子 |
| | 2 | |

| 信号连接器定义 | |
|---|---|
| 1 | DATA+ |
| 2 | DATA- |
| 6 | BAT+ |
| 5 | BAT- |
| 4 | +5V |
| 9 | 0V |
| 10 | FG |

SERVOTRONIX always in motion

| 阶段标记 | 重量 | 比例 | 校核 |
|---|---|---|---|
| A | | | 名称: 高创旋转伺服电机 |
| 第一角法 | | | 料号 |
| 共 1 张 第 1 张 | 版本 A0 | | 版本 |